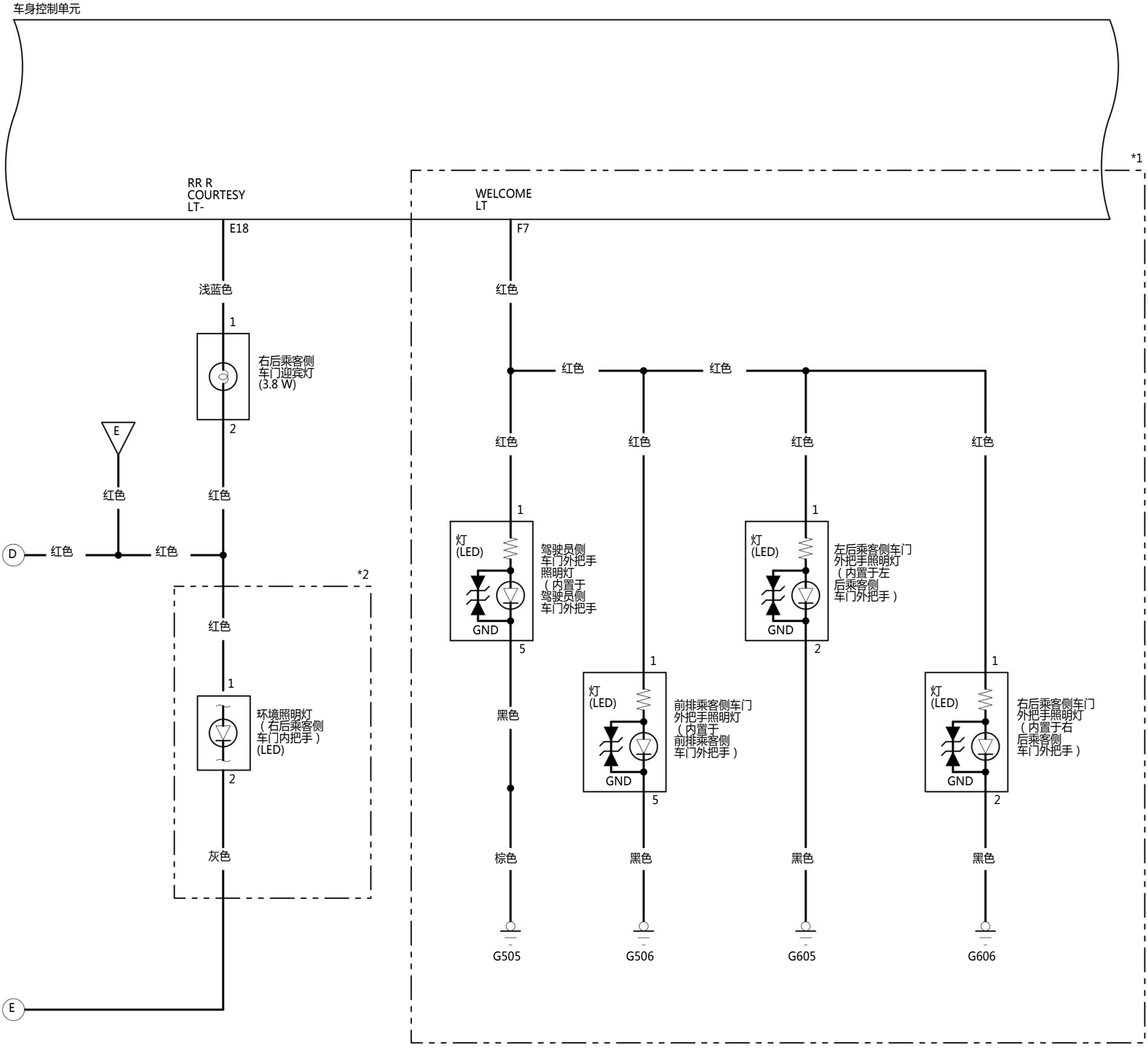*1：带外把手照明灯
*2：带环境照明灯